Typ bred

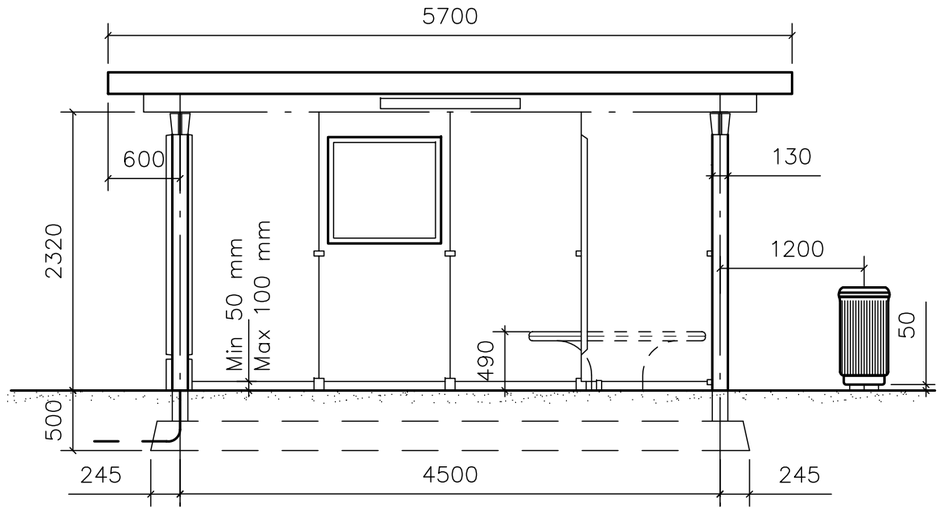

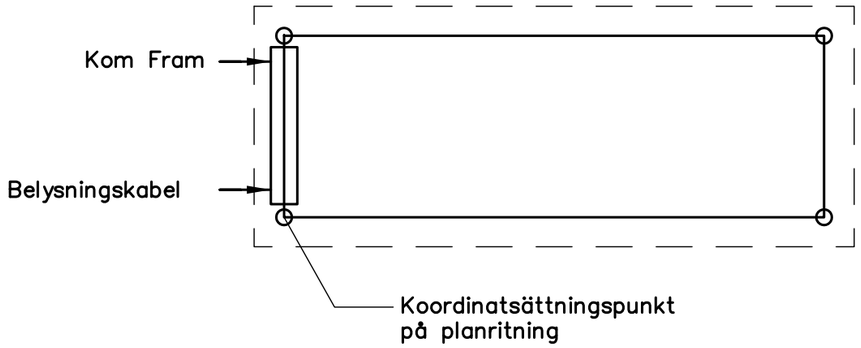

Typ smal

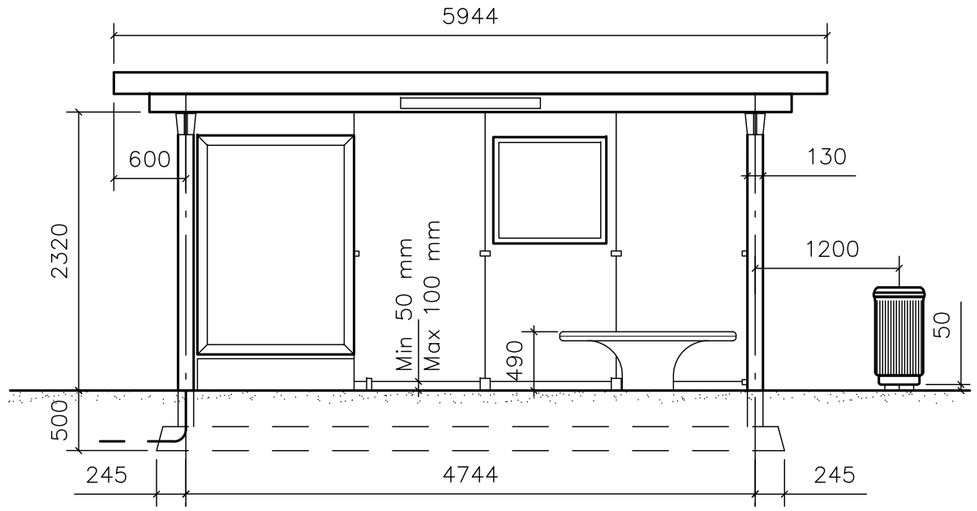

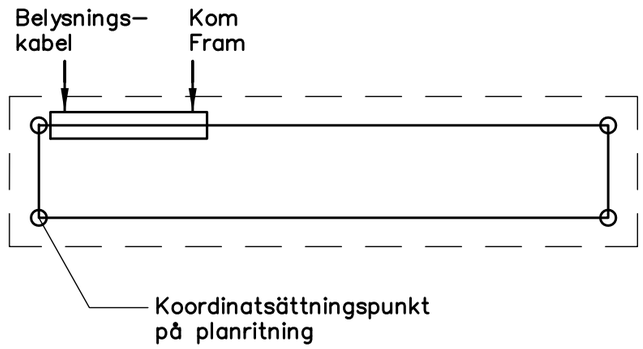

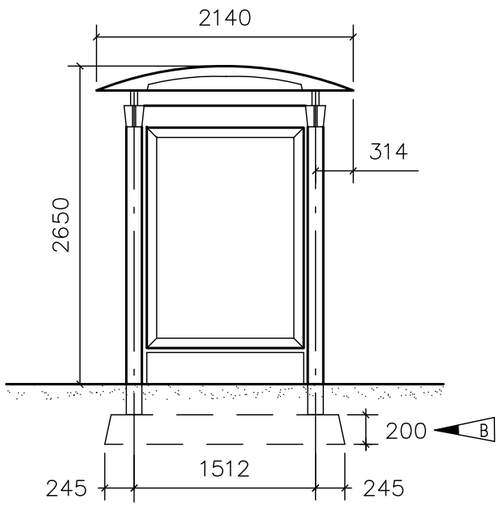

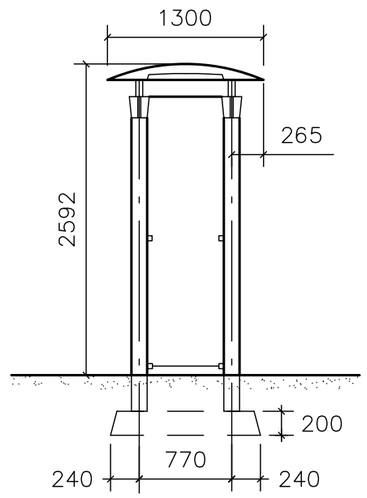

REV.	ANT.	REV. DATUM	REV. AVSER	VERKS REV. DAT.	GODKÄND
B		2009-02-01	Tjocklek betongplatta till bred vänthall		KS
A		2007-02-01	Avstånd pappersskorg-vänthall, ingång kablar		KS

UPPRÄTTAD FÖR: Göteborgs Stad Trafikkontoret

STANDARDRITNING

VÄNTHALL

Typ JCDECAUX, SMAL OCH BRED

HANDLÄGGARE	KVAL.SÄKRAD	
Jan-Inge Wallin	JIW	
RITAD/DWG-FIL	KONSTR. AV	DNR
-3559	JEW	2-9935

GODKÄND GÖTEBORG	SKALA	OBJEKTSNR	RITNINGSNR	REV
1999-03-01 Jan-Inge Wallin	1:25 vid A1		363/93-3559	B